HAELOK®
Werkzeuge PT 76114

Das Presswerkzeug besteht aus einem hart eloxierten Gehäuse sowie einem wartungsfreien Schliessmechanismus. Durch das einfache Wechseln der Werkzeugeinsätze, kann das Presswerkzeug den Bereich von 76 mm bis 114 mm Aussendurchmesser abdecken. Das Werkzeug wird als Set PS 76114 ausgeliefert. Dieses enthält eine netzbetriebene Hydraulikeinheit nach dem letzten Stand der Technik und Hydraulikschläuchen. Alle HAELOK®- Presswerkzeuge sind CE-konform.

ONLINE-INFO

Technische Daten

- Für Rohraussendurchmesser von 76 - 114 mm
- 32 kg schwer
- Lange Serviceintervalle – daher niedrige Wartungs- und Reparaturkosten
- CE-Konform und TÜV-Zertifizierung
- Lieferung in 4 handlichem Koffern

Jedes Tool kann ausgeliehen und finanziert werden.

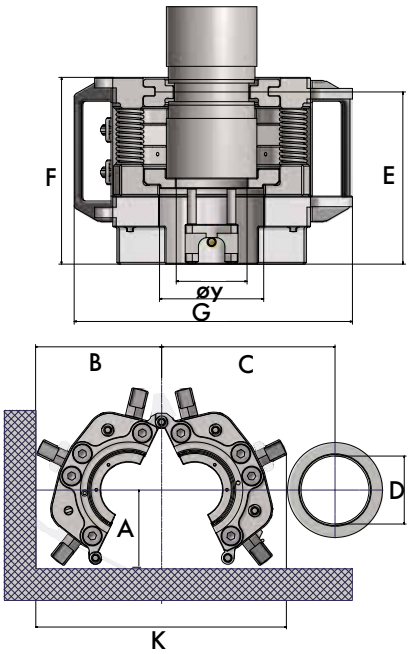

Presswerkzeug Set PT 76114

Set beinhaltet: Presswerkzeug mit 2m Hydraulikschlauch (pro Seite), 1x Hydraulikschlauch 5m mit Verteilblock, Inlays, Koffer

Artikel Nr.	d	A	B	C	D	F	G	øy	K	K (geschlossen)	Presszeit (ø,sec)	Gewicht (kg)	VE (Stk.)
HLK-61PS-76114	76-114	137	223	192-209	195	211.5	315.2	117.95	425	321	20-30	32	1